Insteeksloten

H-METAL-WB

https://www.locinox.com/nl-be/gate-hardware/sloten/insteeksloten/p00008044

Hoogwaardig insteekslot met 100% roestvrijstalen mechanisme te gebruiken in combinatie met de inlaskast. De massieve roestvrijstalen valhaak en regelbare dagpen maken dit slot uniek in zijn soort. De valhaak in combinatie met bijhorende aanslag verhinderen het uit elkaar trekken van de poort. Het slot kan toegepast worden op metalen poorten met de inlaskast.



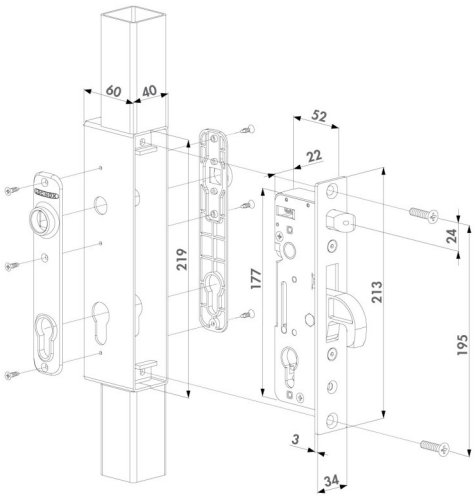

TECHNISCHE SPECIFICATIES

Links-rechts verstelbaar	Ja
Installatiemethode	Zelfdraadvormende schroeven
Daggrendel verstelbaar	20 mm
Zelfvergrendelende sleutelgrendel	Ja
Gooien	Valhaak: 33 mm
Volgergrootte	Vierkant 8 mm
Doornmaat	35 mm
Cilindertype	Europrofiel
Materialen hoofdonderdelen	Roestvrijstalen mechanisme
Aantal uur zoutsproeitesten	500
Testfrequentie	500000
Aantal jaar garantie	3